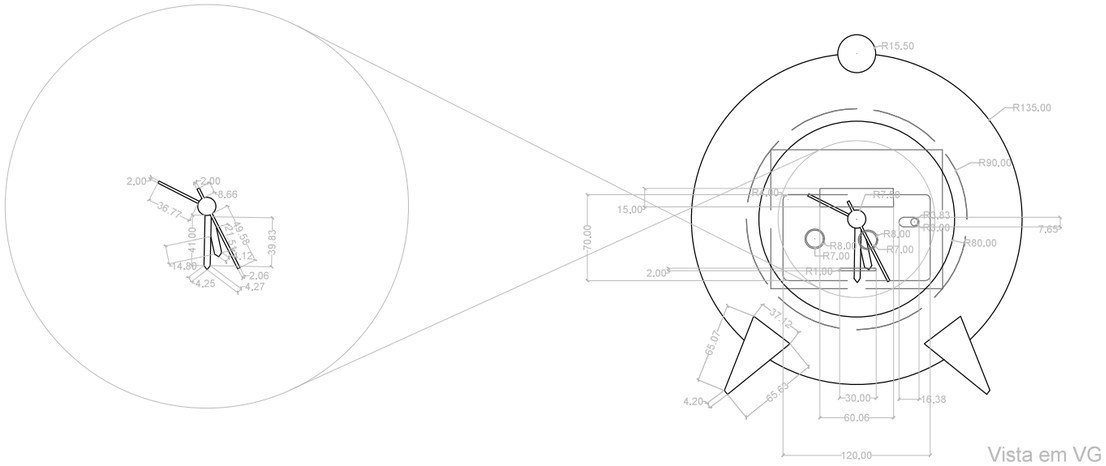

Vista em VG

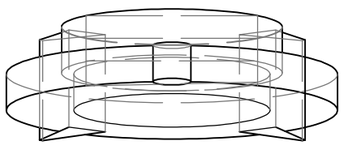

Vista de cima

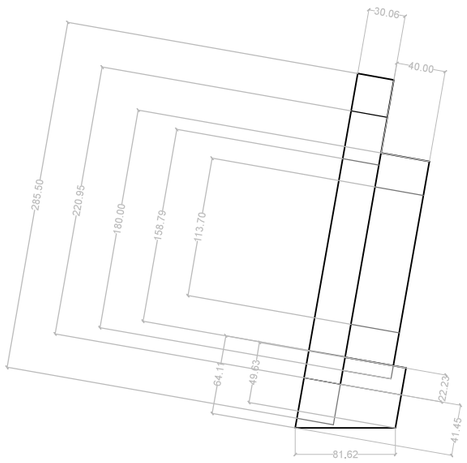

Vista de lado

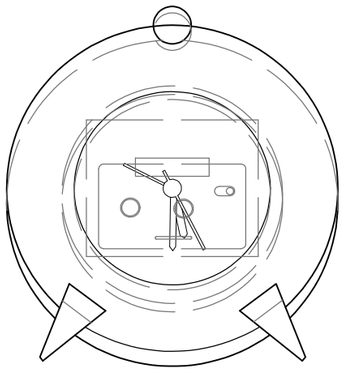

Vista de Frente

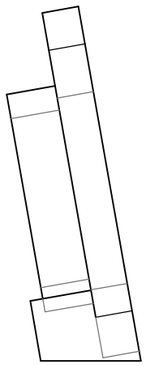

Vista de lado

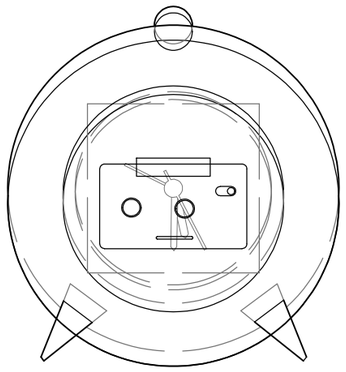

Vista de trás

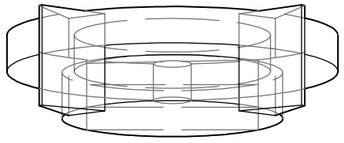

Vista de baixo

Vistas do relógio		
Medidas: mm	Escala 1:5	1
Carla Sofia Sargo Júlio		
2013 / 2014	Design 1BD	
Faculdade de Arquitectura		